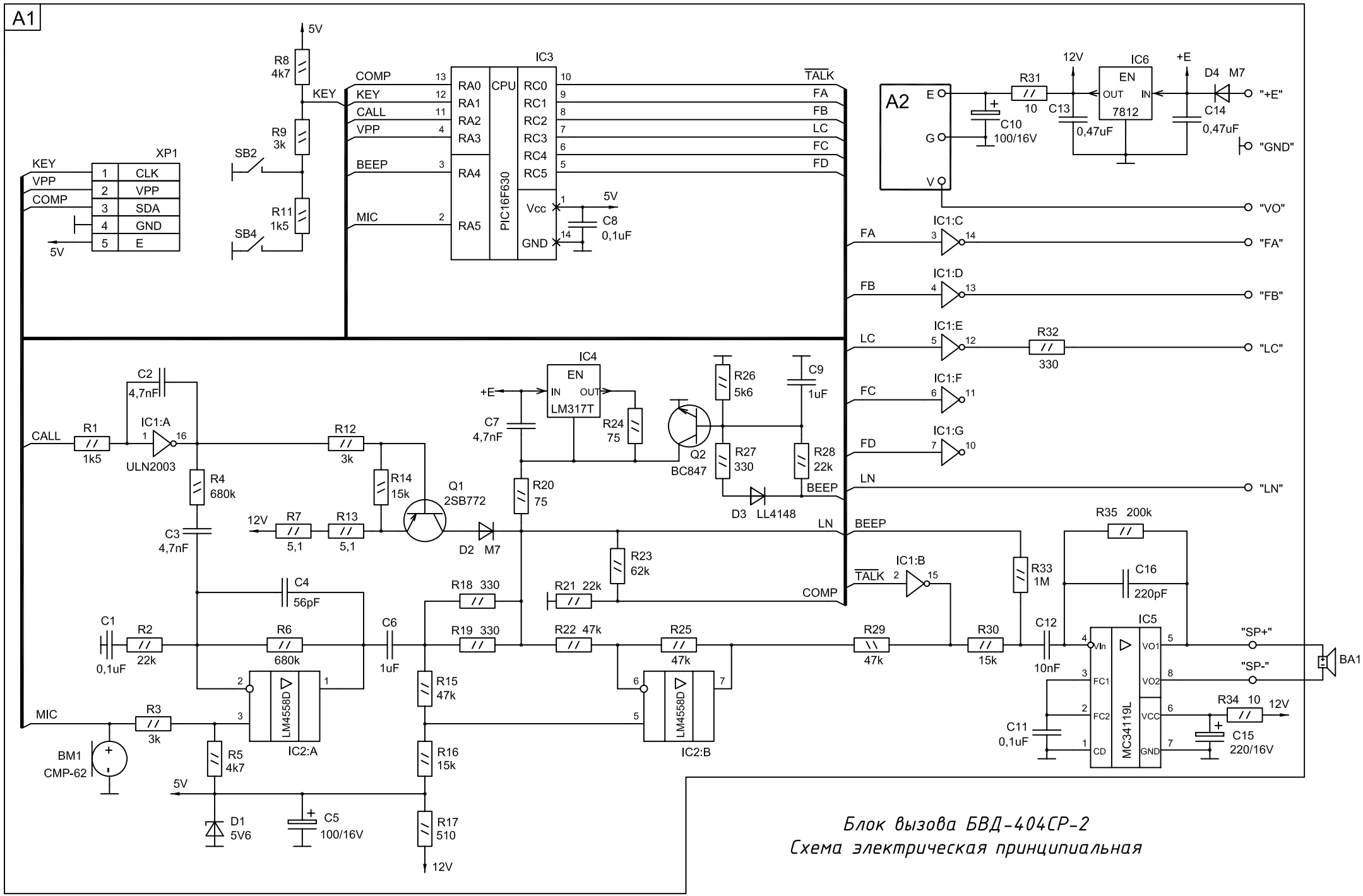
A1
A2
5V
R8 4k7
R9 3k
R11 1k5
SB2
SB4
KEY
XP1
CLK
VPP
SDA
GND
E
COMP
KEY
CALL
VPP
BEEP
MIC
IC3
RA0
RA1
RA2
RA3
RA4
RA5
CPU
PIC16F630
RC0
RC1
RC2
RC3
RC4
RC5
Vcc
GND
C8 0,1uF
TALK
FA
FB
LC
FC
FD
LN
BEEP
12V
IC6
EN
OUT
IN
7812
+E
D4 M7
R31 10
C10 100/16V
C13 0,47uF
C14 0,47uF
"+E"
"GND"
"VO"
"FA"
"FB"
"LC"
"LN"
IC1:C
IC1:D
IC1:E
IC1:F
IC1:G
R32 330
IC4
LM317T
C7 4,7nF
R24 75
R26 5k6
C9 1uF
Q2 BC847
R27 330
R28 22k
D3 LL4148
R20 75
Q1 2SB772
R7 5,1
R13 5,1
D2 M7
C2 4,7nF
R1 1k5
IC1:A
ULN2003
R12 3k
R14 15k
R4 680k
C3 4,7nF
R23 62k
R18 330
R21 22k
C4 56pF
IC1:B
R33 1M
R35 200k
C16 220pF
C1 0,1uF
R2 22k
R6 680k
C6 1uF
R19 330
R22 47k
R25 47k
R29 47k
R30 15k
C12 10nF
IC5
MC34119L
VIn
FC1
FC2
CD
VO1
VO2
VCC
GND
"SP+"
"SP-"
BA1
R34 10
C15 220/16V
C11 0,1uF
MIC
R3 3k
BM1 CMP-62
R5 4k7
D1 5V6
C5 100/16V
R15 47k
R16 15k
R17 510
IC2:A
IC2:B
LM4558D
Блок вызова БВД-404СР-2
Схема электрическая принципиальная

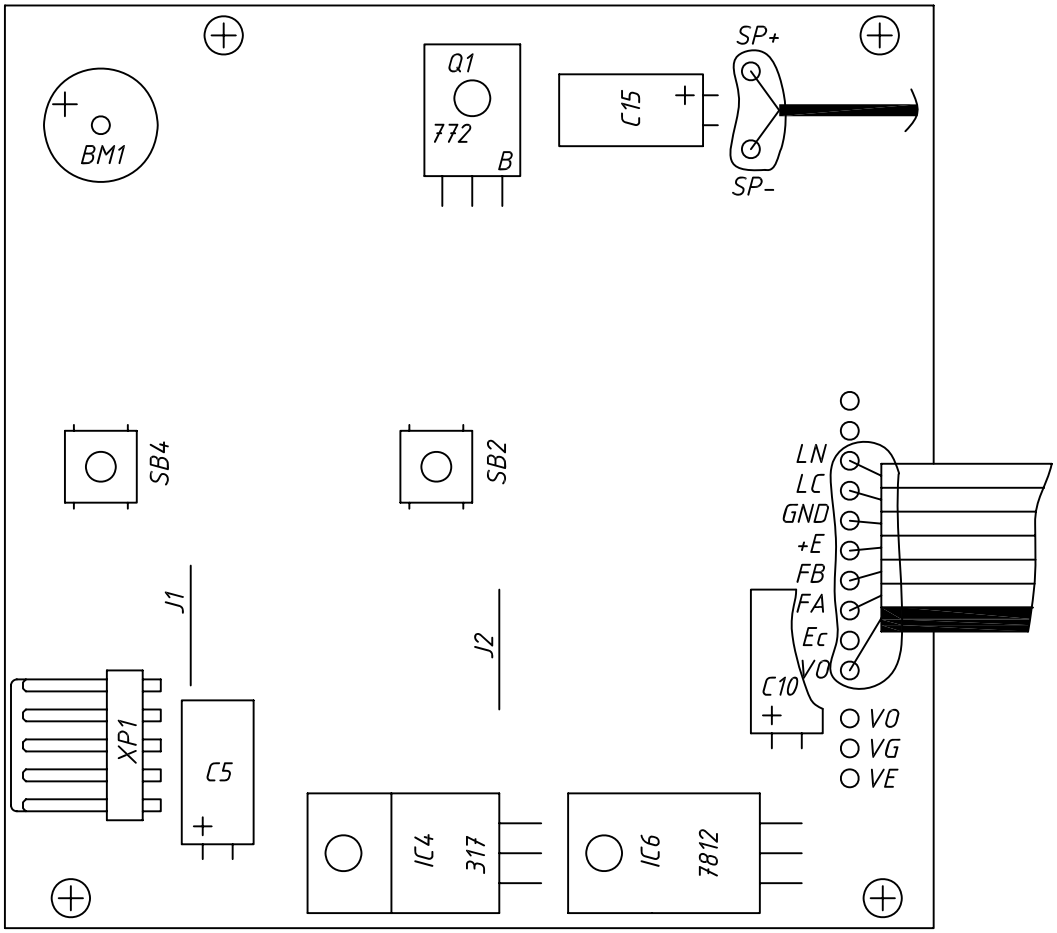

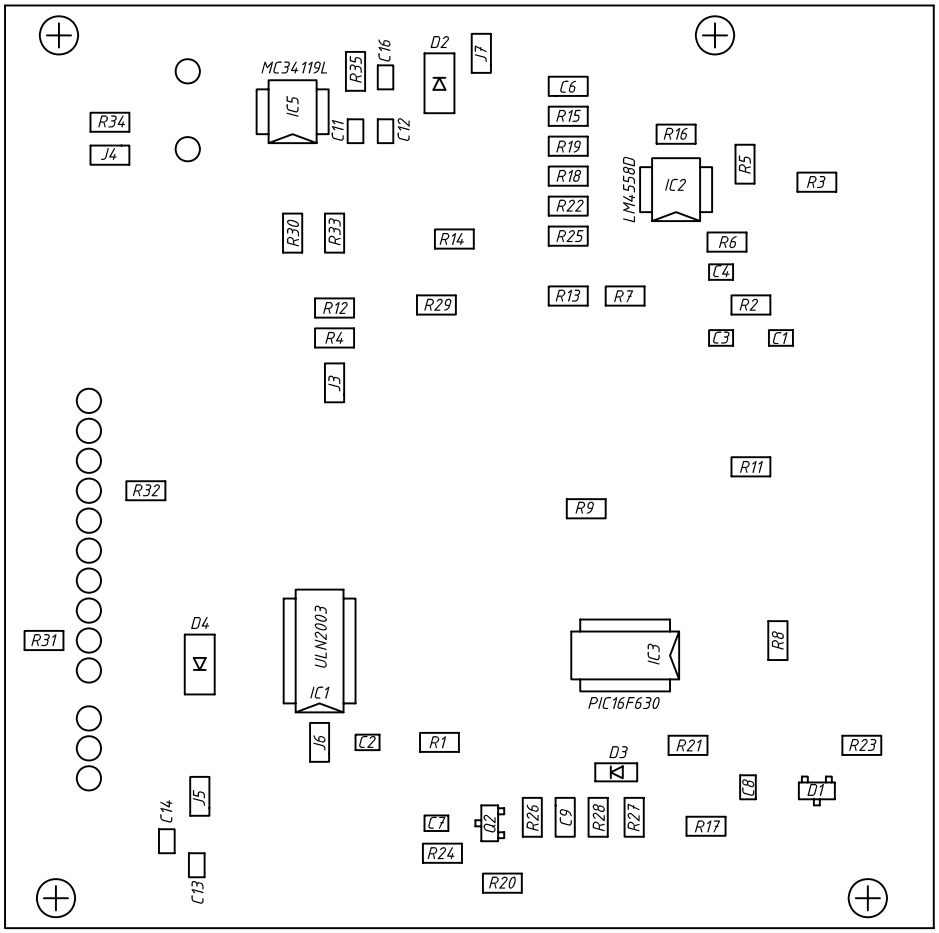

Плата БВД-404СР-2

Сборочный чертеж