Домофонная система. Структурная схема

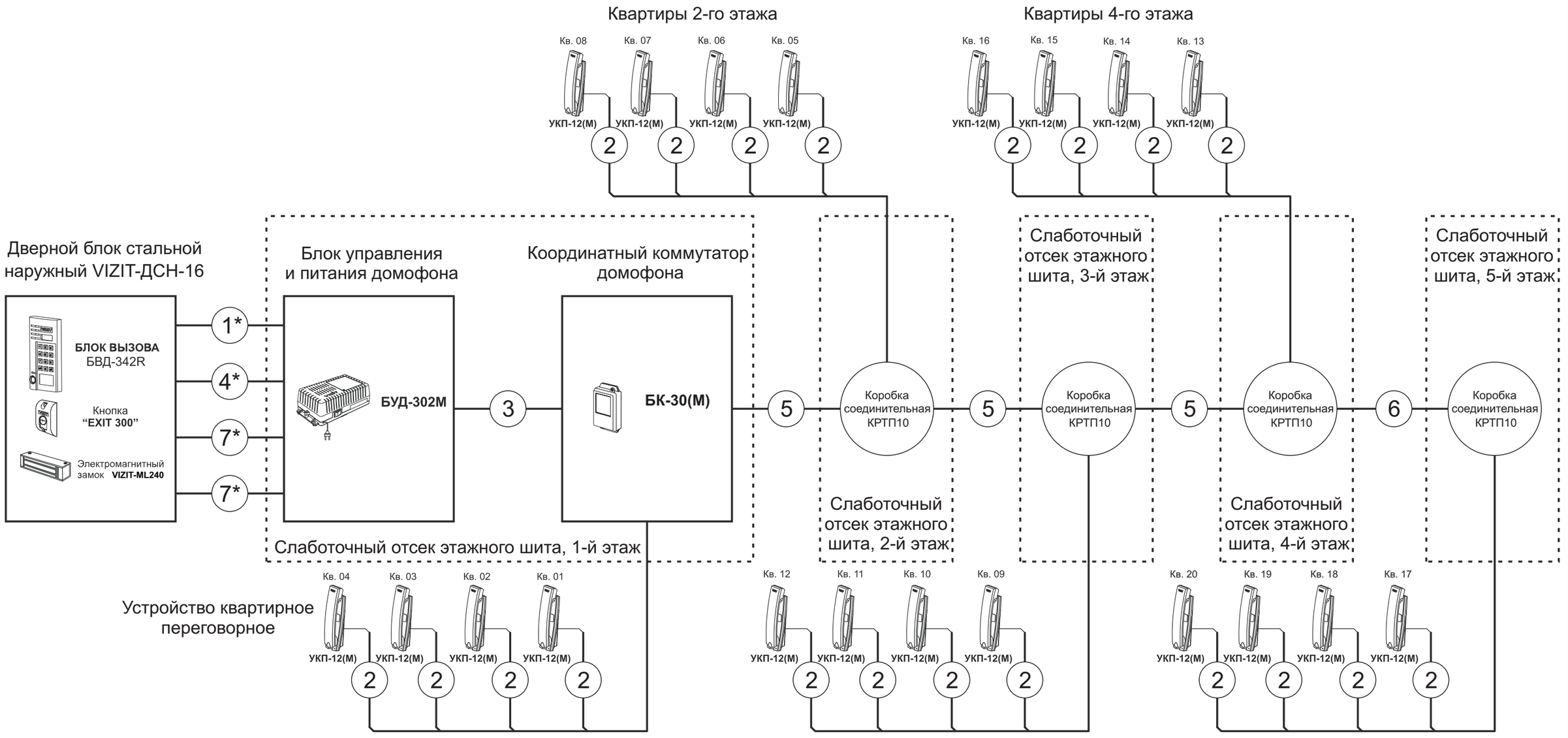

1 - ШВВП 2х0,75;
2 - КСПВ 2х0,5;
3 - КСПВ 4х0,5;
4 - КСПВ 12х0,5;
5 - КСПВ 14х0,5;
6 - КСПВ 6х0,5;
7 - ПВ1 1х1,5

Примечание:
*Проложены в одном металлорукаве.
**Структурная схема отображает домофонную систему 1-го подъезда, и является аналогичной для 2-го; 3-го и 4-го подъездов.

Изм.	Кол	Лист	№док	Подпис	Дата
Нач. отд.					
ГИП					
Рук. гр.					
Исполнит					
Н.Контр.					

Стадия	Лист	Листов
Р	3	4

Структурная схема

Взам. инв. №

Подпись и дата

Инв. № подл

Домофонная система. Схема электрических соединений.
1-й подъезд

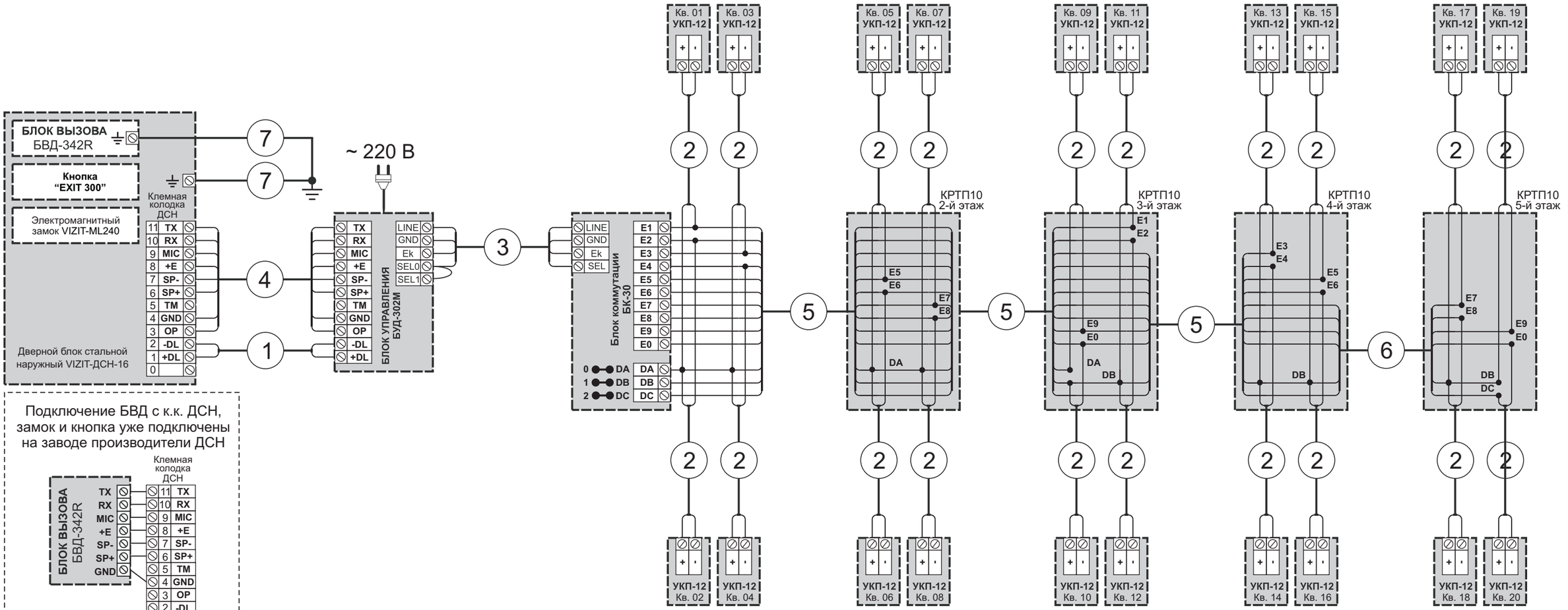

Подключение БВД с к.к. ДСН, замок и кнопка уже подключены на заводе производители ДСН

1 - ШВВП 2х0,75;
2 - КСПВ 2х0,5;
3 - КСПВ 4х0,5;
4 - КСПВ 12х0,5;
5 - КСПВ 14х0,5;
6 - КСПВ 6х0,5;
7 - ПВ1 1х1,5

Изм.	Кол.	Лист	№док	Подпис	Дата		
Нач. отд.							
ГИП						Стадия	Лист	Листов
Рук. гр.						Р	4.1	4
Исполнит							
Н.Контр.						Схема электрических соединений	

Взам. инв. №

Подпись и дата

Инв. № подл

Домофонная система. Схема электрических соединений. 2-й подъезд

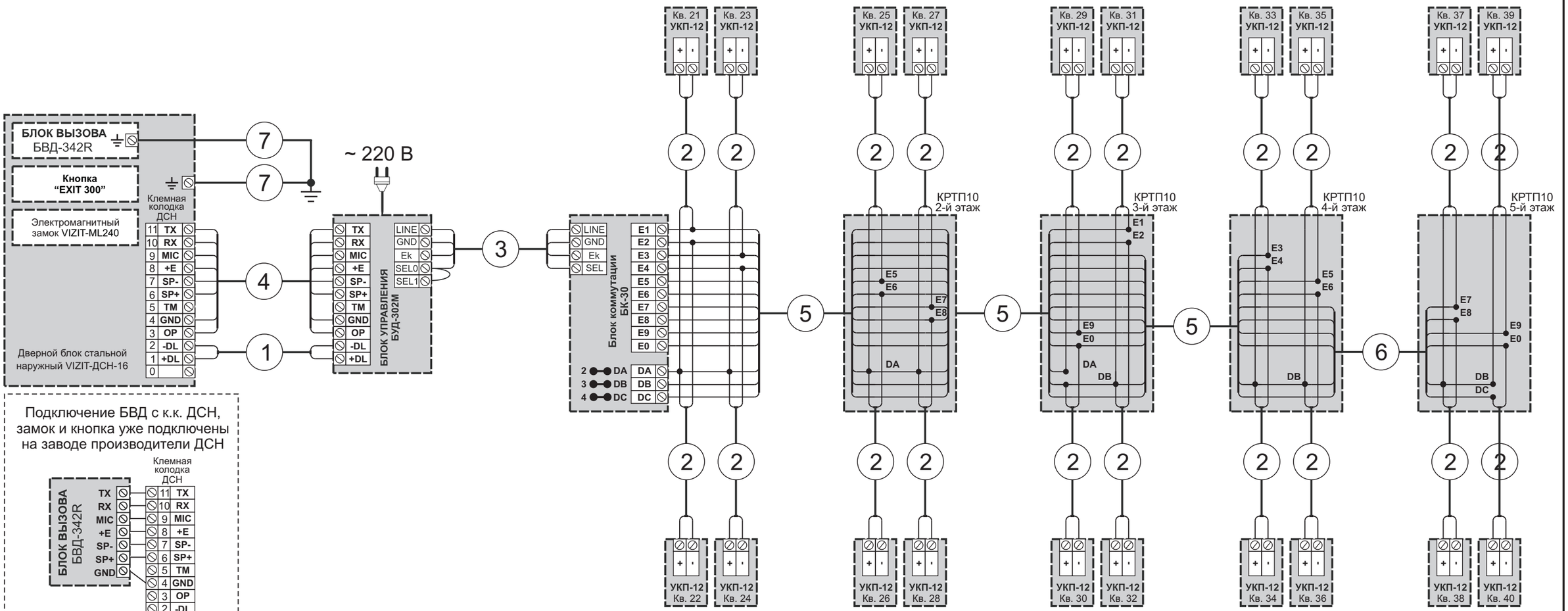

Подключение БВД с к.к. ДСН, замок и кнопка уже подключены на заводе производители ДСН

1 - ШВВП 2х0,75;
2 - КСПВ 2х0,5;
3 - КСПВ 4х0,5;
4 - КСПВ 12х0,5;
5 - КСПВ 14х0,5;
6 - КСПВ 6х0,5;
7 - ПВ1 1х1,5

Взам. инв. №	
Подпись и дата	
Инв. № подл	

Изм.	Кол.	Лист	№док	Подпис	Дата		
Нач. отд.							
ГИП							
Рук. гр.							
Исполнит							
Н.Контр.							
						Стадия	Лист	Листов
						Р	4.2	4
						Схема электрических соединений		

Домофонная система. Схема электрических соединений. 3-й подъезд

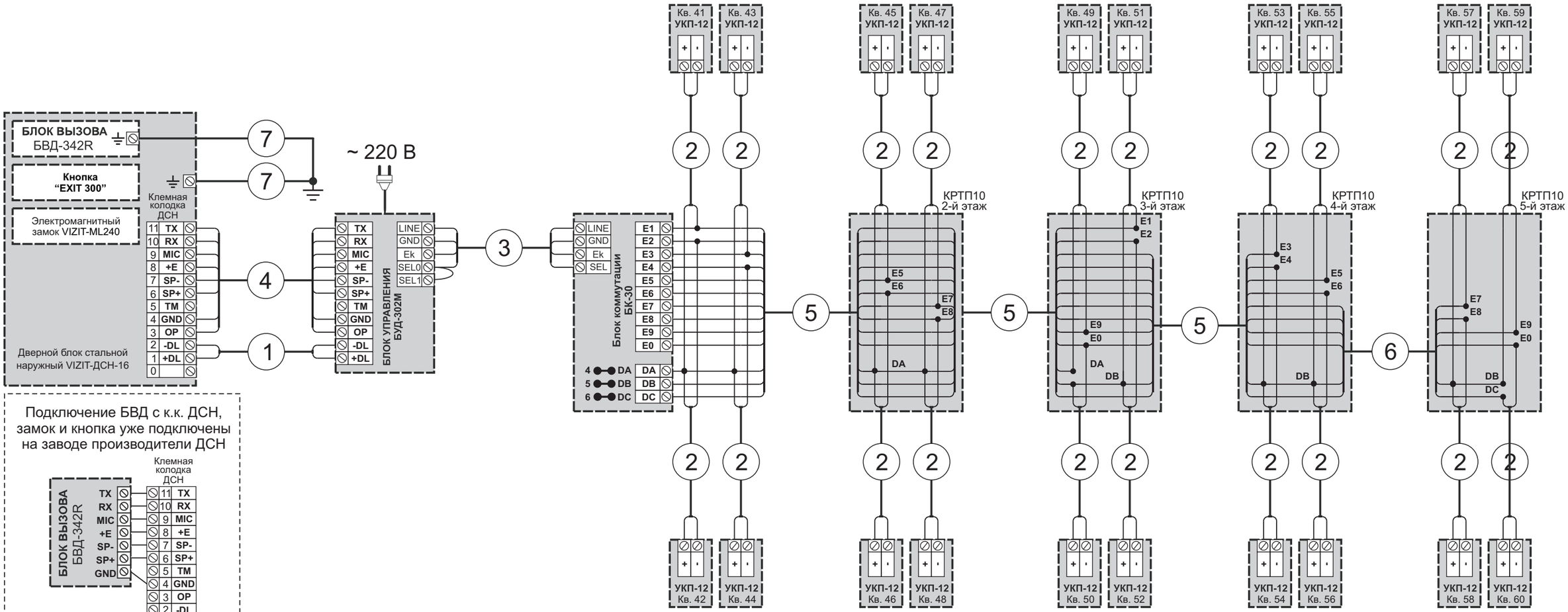

Подключение БВД с к.к. ДСН, замок и кнопка уже подключены на заводе производители ДСН

1 - ШВВП 2х0,75;
2 - КСПВ 2х0,5;
3 - КСПВ 4х0,5;
4 - КСПВ 12х0,5;
5 - КСПВ 14х0,5;
6 - КСПВ 6х0,5;
7 - ПВ1 1х1,5

Взам. инв. №

Подпись и дата

Инв. № подл

Изм.	Кол.	Лист	№док	Подпис	Дата		
Нач. отд.							
ГИП						Стадия	Лист	Листов
Рук. гр.						Р	4.3	4
Исполнит							
Н.Контр.						Схема электрических соединений	

Домофонная система. Схема электрических соединений. 4-й подъезд

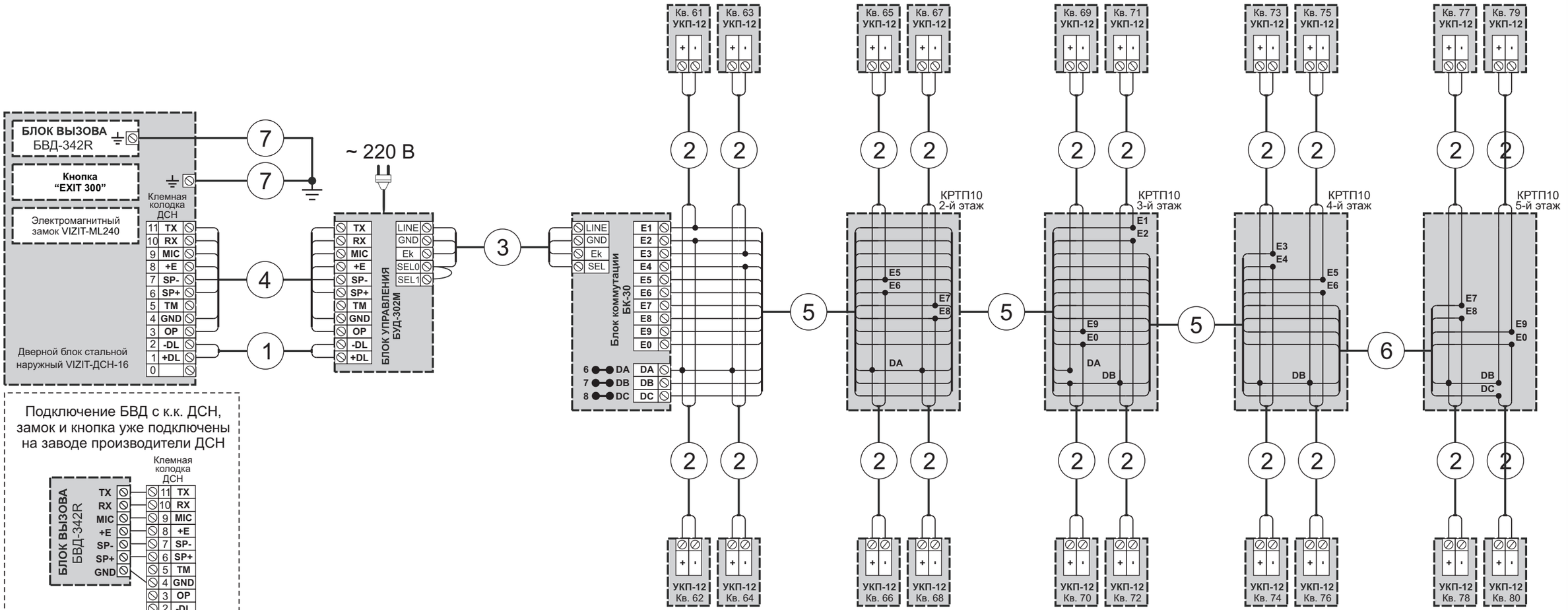

Подключение БВД с к.к. ДСН, замок и кнопка уже подключены на заводе производители ДСН

1 - ШВВП 2х0,75;
2 - КСПВ 2х0,5;
3 - КСПВ 4х0,5;
4 - КСПВ 12х0,5;
5 - КСПВ 14х0,5;
6 - КСПВ 6х0,5;
7 - ПВ1 1х1,5

Взам. инв. №

Подпись и дата

Инв. № подл

Изм.	Кол.	Лист	№док	Подпис	Дата		
Нач. отд.							
ГИП						Стадия	Лист	Листов
Рук. гр.						Р	4.4	4
Исполнит							
Н.Контр.						Схема электрических соединений	