VIZIT-6M

Устройство управления кодовым замком



Выполняемые функции :

- отпирание замка при правильном наборе кода;
- отпирание замка при нажатии кнопки "EXIT";
- световая индикация включенного состояния;
- звуковая сигнализация нажатия клавиш и открывания замка.

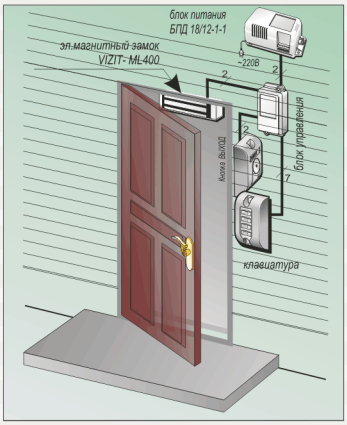

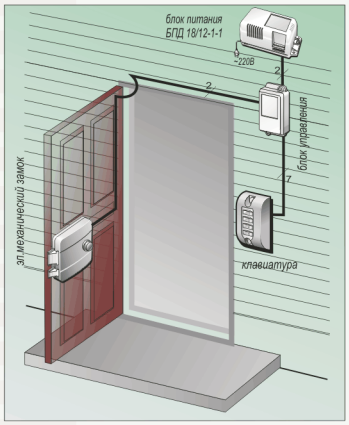

Комплект поставки:
* блок управления;
* клавиатура.

Модель		VIZIT-6M
Разрядность кода (число кодовых комбинаций)		от 3 до 6 (от 64 до 4096)
Напряжение питания,В		18 ± 6
Потребляемый ток,мА	в дежурном режиме	5
	в режиме разблокирования	не более 25
Диапазон рабочих температур	блок управления	от +5°С до +45°С
	клавиатура	от -40°С до +45°С
Рекомендуемый блок питания		БПД18/12-1-1
Рекомендуемый эл.магнитный замок		VIZIT-ML300,VIZIT-ML400(S)
Рекомендуемый эл.механический замок		12В 1,2А max
Габариты,мм	блок управления	135 x 74 x 37
	клавиатура	75 x 47 x 22
Масса, кг, не более		0,4

ИНСТРУКЦИЯ ПО УСТАНОВКЕ И ЭКСПЛУАТАЦИИ УСТРОЙСТВА УПРАВЛЕНИЯ КОДОВЫМ ЗАМКОМ VIZIT-6M

НАЗНАЧЕНИЕ

VIZIT – 6M (в дальнейшем – устройство) предназначен для управления электромагнитным или электромеханическим замком, устанавливаемым на входной двери, с целью ограничения доступа в служебные, производственные, жилые здания и помещения.

Внимание! В данном устройстве для управления замком использованы контакты реле с возможностью выбора: нормально замкнутый или нормально разомкнутый, а также введены установка времени открытого состояния замка и открывание электромагнитного замка от кнопки "ВЫХОД".

ФУНКЦИИ

- открывание замка при правильном наборе кода
- открывание замка при нажатии кнопки "ВЫХОД"
- световая индикация включенного состояния
- звуковая сигнализация нажатия клавиш и открывания замка

ТЕХНИЧЕСКИЕ ХАРАКТЕРИСТИКИ

Разрядность кода	**от 3 до 6**
Максимальное количество кодовых комбинаций	**4096**
Время открытого состояния замка, с	**(1-2) или (5-8)**
Напряжение питания, В	**от 12 до 24**
Ток потребления блока управления, мА, не более	**30**
Выход: нормально замкнутый или нормально разомкнутый контакт реле	
Максимальный коммутируемый ток (при напряжении питания замка до 24 В), А	**1,5**
Габаритные размеры, мм, не более	
клавиатура	**66x46x20**
блок управления	**135x75x35**

УСЛОВИЯ ЭКСПЛУАТАЦИИ

клавиатура:
температура окружающего воздуха - от минус **45°C** до плюс **45°C**
относительная влажность воздуха до **98%** при **25°C**
блок управления:
температура окружающего воздуха от **1** до **45°C**
относительная влажность воздуха до **93%** при **25°C**

КОМПЛЕКТ ПОСТАВКИ

Клавиатура, шт.	**1**
Блок управления, шт.	**1**
Комплект принадлежностей, шт.	**1**
Паспорт, шт.	**1**
Коробка упаковочная, шт.	**1**

Примечание: Замок и блок питания поставляются потребителю по отдельному заказу.

УКАЗАНИЯ МЕР БЕЗОПАСНОСТИ

В изделии нет напряжений, превышающих 25 В.
ВНИМАНИЕ! При включенном изделии в блоке питания имеется опасное для жизни напряжение - **220 В**.
Перед подключением блока питания к сети 220 В соедините клемму заземления (если это предусмотрено конструкцией блока питания) с цепью заземления или зануления.

ПОРЯДОК УСТАНОВКИ

Перед началом монтажа изделия внимательно изучите порядок подготовки изделия к монтажу, схемы установки и соединений блоков, подключения к изделию замка и блока питания, приведенные на рисунках 1, 2.

Внимание! Не допускается прямое попадание дождя или снега на клавиатуру!
Для уменьшения влияния внешних климатических факторов на клавиатуру целесообразно устанавливать ее в местах, защищенных от атмосферных осадков. Клавиатура устанавливается на входной двери или возле.

Крепление клавиатуры может производиться с лицевой или обратной сторон.
Крепление клавиатуры с лицевой стороны производится шурупами 4 (из комплекта принадлежностей) или винтами М4. Крепежные отверстия клавиатуры имеют резьбу под винт М5. Винты М5 используются для крепления клавиатуры с обратной стороны.
Элементы крепления выбираются и устанавливаются потребителем, в зависимости от варианта и условий установки клавиатуры.
После установки клавиатуры в крепежные отверстия клавиатуры установите заглушки из комплекта принадлежностей.

Блок управления устанавливается внутри помещения и крепиться шурупами или винтами М3.
Кнопка "ВЫХОД" (в комплект поставки не входит) устанавливается внутри помещения при использовании электромагнитного замка.

Выполните необходимые соединения в соответствии со схемами на рисунках 1 или 2.
Первый провод в кабеле, выходящем из клавиатуры, отмечен цветом.

ПОДГОТОВКА К РАБОТЕ

Перед началом монтажа следует снять крышку блока управления и установить перемычки в необходимые положения (см. рисунок 2).
Перемычки "NO - NC" и "1c - 5c" должны быть установлены в соответствии с таблицей, в зависимости от типа используемого замка:

Замок ⇓	"NO - NC"	"1c-5c"
электромагнитный "Визит-ML400"	NC	5c
электромеханический "EL-301"	NO	1c
электромеханический "DL-3"	NO	1c

Электромагнитный замок открывается при снятии с него напряжения питания, при этом перемычка "NO - NC" устанавливается в положение NC, соответствующее нормально замкнутым контактам DL1 и DL2.
Электромеханический замок открывается при подаче на него напряжения питания, при этом перемычка "NO - NC" устанавливается в положение NO, соответствующее нормально разомкнутым контактам DL1 и DL2.
Положение перемычки "1c-5c" определяет время открытого состояния замка: (1-2) с или (5-8) с.

Установка разрядности кода

Разрядность кода – количество цифр в коде, которое необходимо набрать для открывания замка. В изделии предусмотрено изменение разрядности кода от 3 до 6. Предприятием – изготовителем устанавливается максимальная разрядность кода. Для изменения разрядности кода следует установить перемычку "6/3/4/5" в соответствующее положение.

Установка кода

Код – последовательность цифр, которые необходимо набрать на клавиатуре для открывания замка. Код задается соединением перемычек "К0 – К5" с клеммами "01/02/04/08", которые соответствуют кнопкам **1, 2, 4, 8** клавиатуры.

Предприятием – изготовителем устанавливается код 482218, при этом перемычки "К0 – К5" соединены с клеммами "01/02/04/08" следующим образом:

ПЕРЕМЫЧКА	К0	К1	К2	К3	К4	К5
КЛЕММА	04	08	02	02	01	08

Аналогичным образом может быть установлен другой код. Например, для установки кода 142812 следует соединить перемычки с клеммами следующим образом:

ПЕРЕМЫЧКА	К0	К1	К2	К3	К4	К5
КЛЕММА	01	04	02	08	01	02

При этом образуются следующие коды, в зависимости от разрядности, установленной выше:

РАЗРЯДНОСТЬ	КОД
6	142812
5	14281
4	1428
3	142

Во избежание вывода изделия из строя не производите профилактические работы и изменение кода или его разрядности при включенном питании!

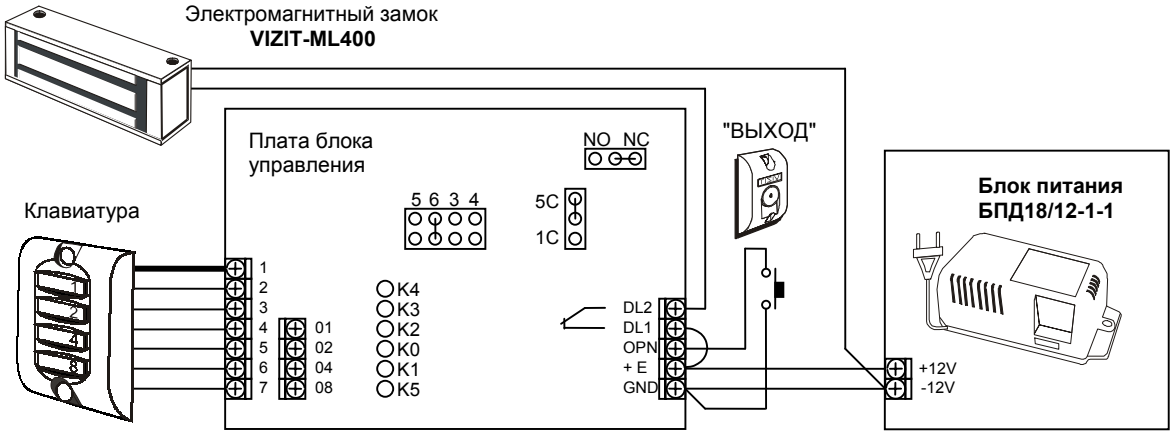

Рисунок 1 – Пример схемы подключения **VIZIT-6M** при использовании электромагнитного замка

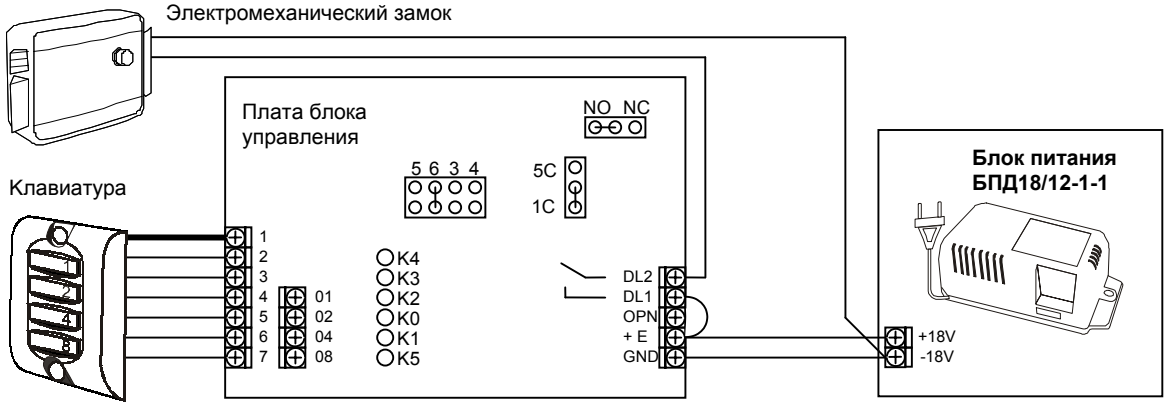

Рисунок 2 – Пример схемы подключения **VIZIT-6M** при использовании электромеханического замка

ПРОВЕРКА ИЗДЕЛИЯ И ПОРЯДОК РАБОТЫ

После монтажа проверьте правильность выполненных соединений и включите блок питания в сеть. На клавиатуре должен включиться светодиод – индикатор работы устройства. Наберите установленный код. На набор кода отводится 8…12 секунд. Каждое нажатие кнопки должно сопровождаться звуковым сигналом. При правильном наборе должен открыться замок на время, определяемое положением перемычки "1с-5с" в блоке управления, и прозвучать сигнал открывания двери, после чего устройство переходит в дежурный режим.

Находясь внутри помещения, нажмите кнопку "ВЫХОД". Замок должен открыться.

На рисунках использованы следующие обозначения контактов:

NO	(normally open contact)	Нормально-разомкнутый контакт
NC	(normally closed contact)	Нормально-замкнутый контакт
DL1, DL2	(Door Lock)	Цепи для подключения замка
OPN	(Open)	Управление открыванием замка
+E	Питание	
GND	(Ground)	Общий провод